TB2504L-4P-17MM-LAN

3.2

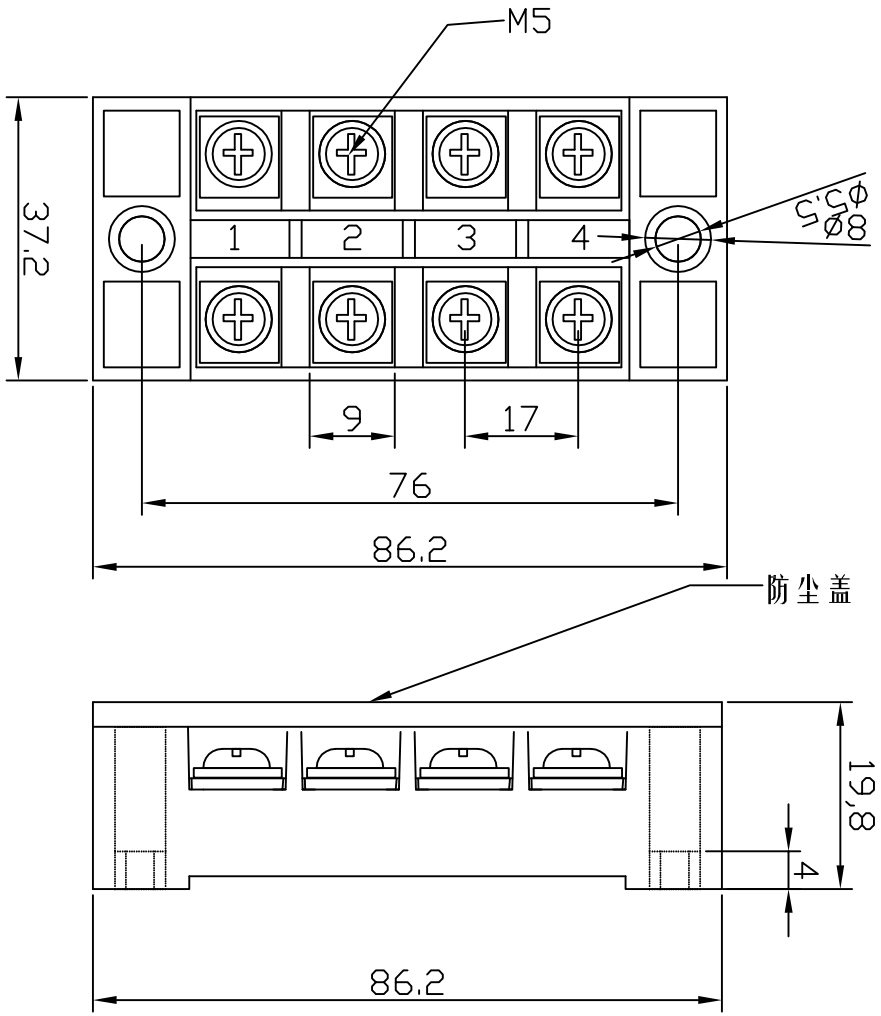

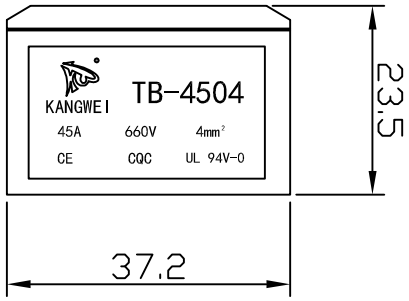

说明:

型号: TB4504L

计算单位: 毫米MM

塑　料: PPO/PC

螺　丝: M5, 钢, 镍

联 络 件: 1.3MM厚黄铜, 镀镍,

间　距: 17MM

额定电压: 660V

额定电流: 45A

导线截面: 4mm²

耐电压: AC2000V/1Min

扭力距: 1.2Nm (4.4lb-in)

环境温度: -30′C——+100′C

剥线长度: 8-10mm

旧底图总号						TB固定式接线端子		康伟电子有限公司
底图总号								TB4504
签　字	标记	处数	分　区	更改文件号	签名	年、月、日		
日　期				设　计			阶段标记 / 重量 / 比例	2019.02.20
				校　对				
				审　核				
				批　准			共 1 张　第 1 张	